Применение минераловатных плит П-75 и П-125

ГОСТ 9573-96

Мягкие и полужесткие минераловатные плиты имеют высокие показатели по экологической чистоте, теплопроводности, плотности и несгораемости, соответствующие современным требованиям к теплоизоляционным материалам. Этим обусловлено их широкое применение при строительстве, реконструкции или ремонте жилых домов и промышленных зданий, а также теплоизоляции трубопроводов различного назначения.

Теплоизоляция минераловатными плитами осуществляется для защиты горячих или холодных поверхностей от потерь тепла или холода в окружающую среду. Эффективная теплоизоляция стеновых панелей позволяет снизить толщину всей стены на 70%, стоимость на 25%, при сохранении расходов энергоресурсов на отопление зданий на том же уровне. Теплоизоляция нагреваемого оборудования и трубопроводов уменьшает теплопотери в 20 и более раз. Минлиты применяются как теплоизоляционный материал в промышленном строительстве, в жилищно-коммунальном строительстве, а так же в судостроении и судоремонте, в том числе жилых и производственных судовых помещений.

Мягкие плиты П-75 используются для теплоизоляции трубопроводов теплоносителей в системах магистральных коммуникаций, для теплоизоляции трубопроводов оборудования на промышленных предприятиях. Плиты могут использоваться в строительстве в качестве теплоизоляции чердачных перекрытий частных домов и коттеджей.

Плиты минераловатные П-125 применяются в жилищном и промышленном строительстве в качестве тепло-, звукоизоляции стеновых перегородок, используются для утепления мансардовых надстроек и скатных крыш. Монтаж утеплителя производиться путём запрессовывания между элементами конструкций каркаса мансард, или внутренних перегородок. Полужёсткие плиты применяются также в изготовлении строительных элементов типа "сэндвич".

PDF created with pdfFactory Pro trial version www.pdffactory.com

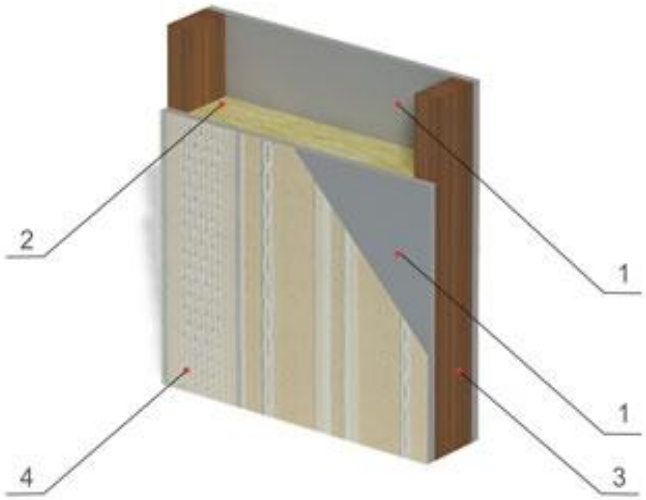

1. Гипсокартон
2. **Плиты минераловатные П-75**
3. Стойка деревянная
4. Декоративная отделка

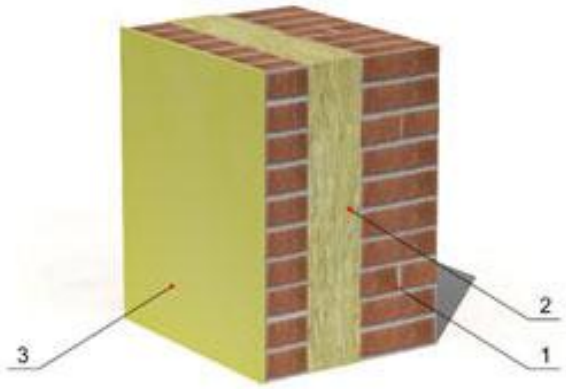

1. Кирпичная кладка
2. **Плита минераловатная П-125**
3. Внутренняя штукатурка

PDF created with pdfFactory Pro trial version www.pdffactory.com

Утепление подвала (стен, грунта)

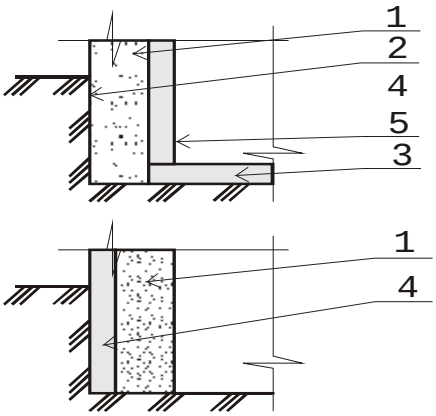

1. **Бетонные блоки** (несущие стены, находящиеся в подземной части здания – основные задачи: несут нагрузку всего здания; создание помещений (подвалов) в подземной части здания).
2. **Битумная изоляция** (гидроизоляционный слой – изоляция от грунтовых вод и предохранение фундаментов от намокания и разрушения).
3. **Минвата ППЖ** (утепление подземного помещения от грунта).
4. **Минплита П-75/П-125** - внутреннее утепление (утепление стен в подвальном помещении в зависимости от толщины стены и условий применения помещения).

4. **Минвата ППЖ** - внешнее утепление (утепление стен в подвальном помещении в зависимости от толщины стены и условий применения помещения).
5. **Гипсоволокно** (внутренняя отделка помещения).

PDF created with pdfFactory Pro trial version www.pdffactory.com

Трехслойные стены

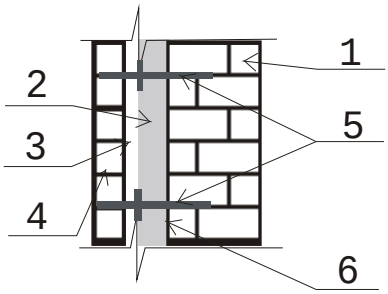

1. **Кирпич силикатный** (несущие стены).
2. **Минплита П-75/П-125** (утепление стен).
3. **Воздушный зазор** (вентиляционный зазор в стене).
4. **Облицовочный слой** (облицовка стен, изоляция от внешних факторов (защита утеплителя)).
5. **Связи (БПА)** (БПА – БазальтоПластиковая Арматура – для крепления облицовочного слоя к несущей стене и крепление утеплителя к стене).
6. **Битумная бумага** (защита утеплителя от поступления влаги).

PDF created with pdfFactory Pro trial version www.pdffactory.com

Утепление стен изнутри

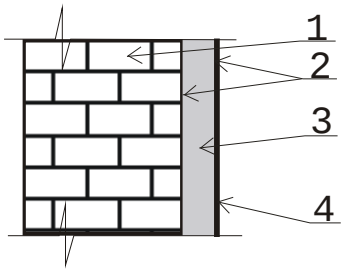

1. **Кирпич силикатный** (несущие стены).
2. **Битумная бумага** (устанавливается с двух сторон).
3. **Минплита П-75/ П-125** (утепление стен изнутри).
4. **Внутренняя отделка** (внутренняя отделка помещения).

PDF created with pdfFactory Pro trial version www.pdffactory.com